STOSCHEK
TÜRBANDSYSTEME

STX 16057 FB

STX Objektband

EN 1935

*Klassifizierungsschlüssel**

4	7	7	1	1	4	1	14

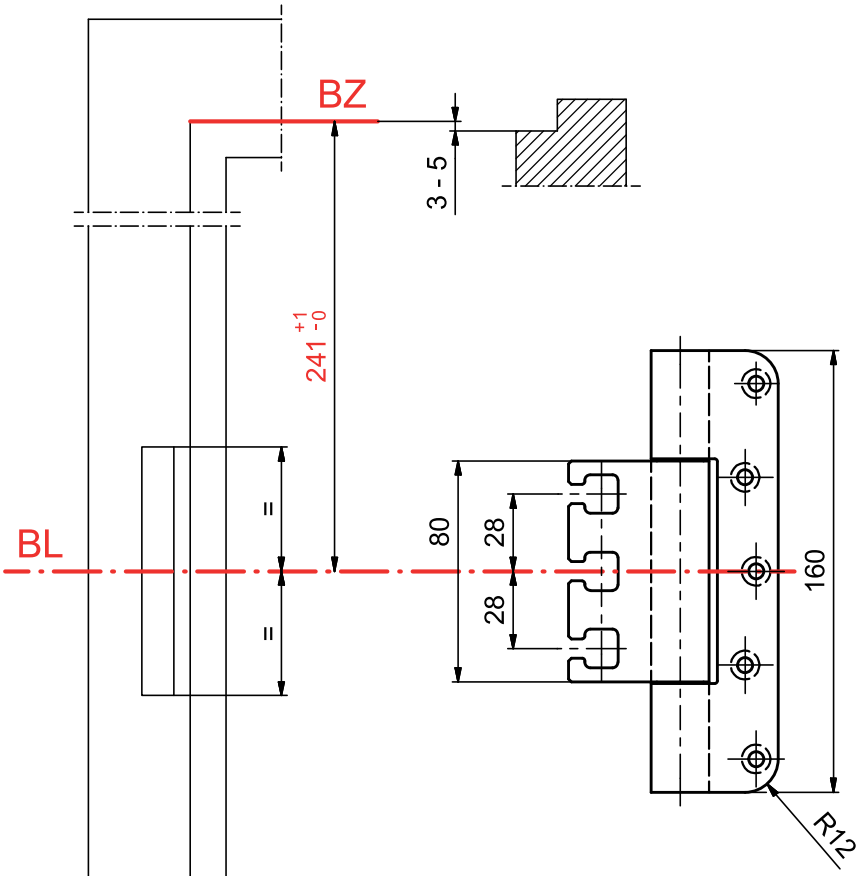

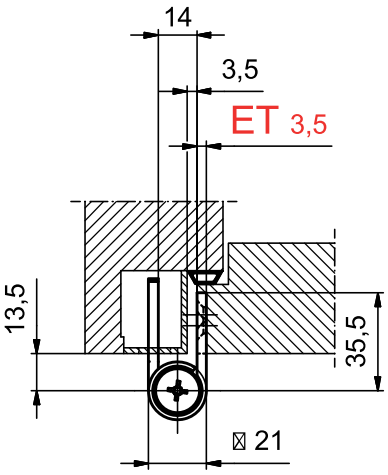

Produktprofil

Für gefälzt - flächenbündige Objekttüren
Für Holz, Stahl und Aluminiumzargen
Für 3D verstellbare Aufnahmeelemente STX
Innenliegender verdrehsicherer Schraubstift
Verdeckt liegende Lagerung

Standardausführungen

Edelstahl matt
Grösse: 160 mm
Rollendurchmesser: 21 mm
Materialstärke: 3,5 mm
Belastbarkeit 160 kg
(2 Bänder pro Flügel 1 x 2 m)

Optionen

Ausführung:
Stiftsicherung (AS)
Tragbolzen 12 x 60 mm
Zierkopf ZK
Oberflächen:
RAL beschichtet
PVD beschichtet
Glanz Chrom
Glanz Gold