STOSCHEK
TÜRBANDSYSTEME

STX 16057 FD SL

STX Objektband

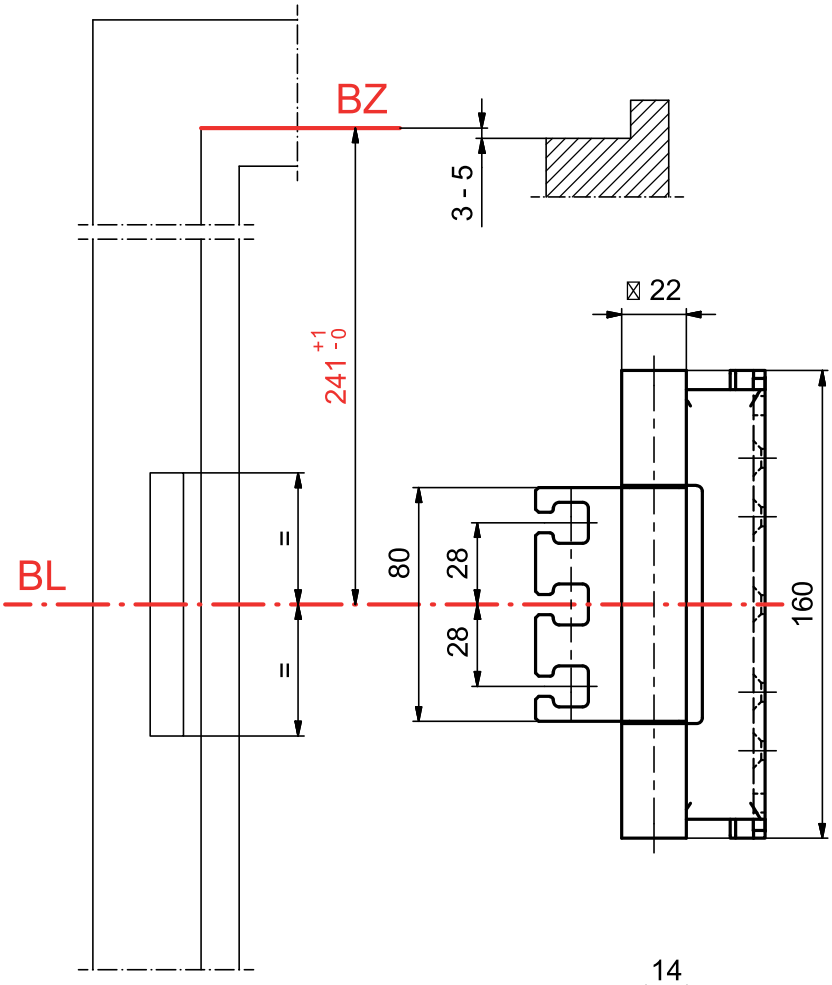

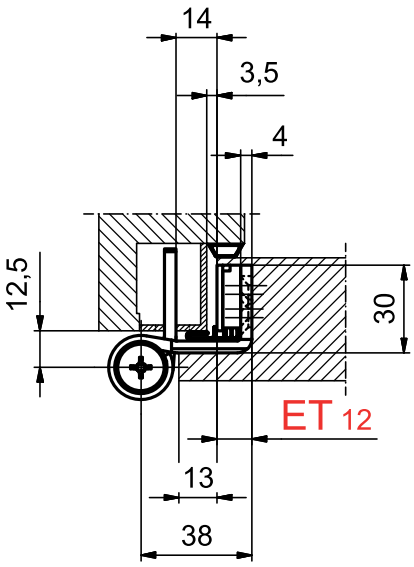

Produktprofil

Für schwere, gefälzte, einbruchhemmende Schallschutztüren
Für Holz, Stahl und Aluminiumzargen
Für 3D verstellbare Aufnahmeelemente STX
Innenliegender verdrehsicherer Schraubstift
Verdeckt liegende Lagerung

Standardausführungen

Edelstahl matt
Grösse: 160 mm
Rollendurchmesser 22 mm
Materialstärke: 4 mm
Belastbarkeit 300 kg
(2 Bänder pro Flügel 1 x 2 m)

Optionen

Ausführung:
Stiftsicherung (AS)
Tragbolzen 12 x 60 mm
Zierkopf ZK
Oberflächen:
RAL beschichtet
PVD beschichtet
Glanz Chrom
Glanz Gold