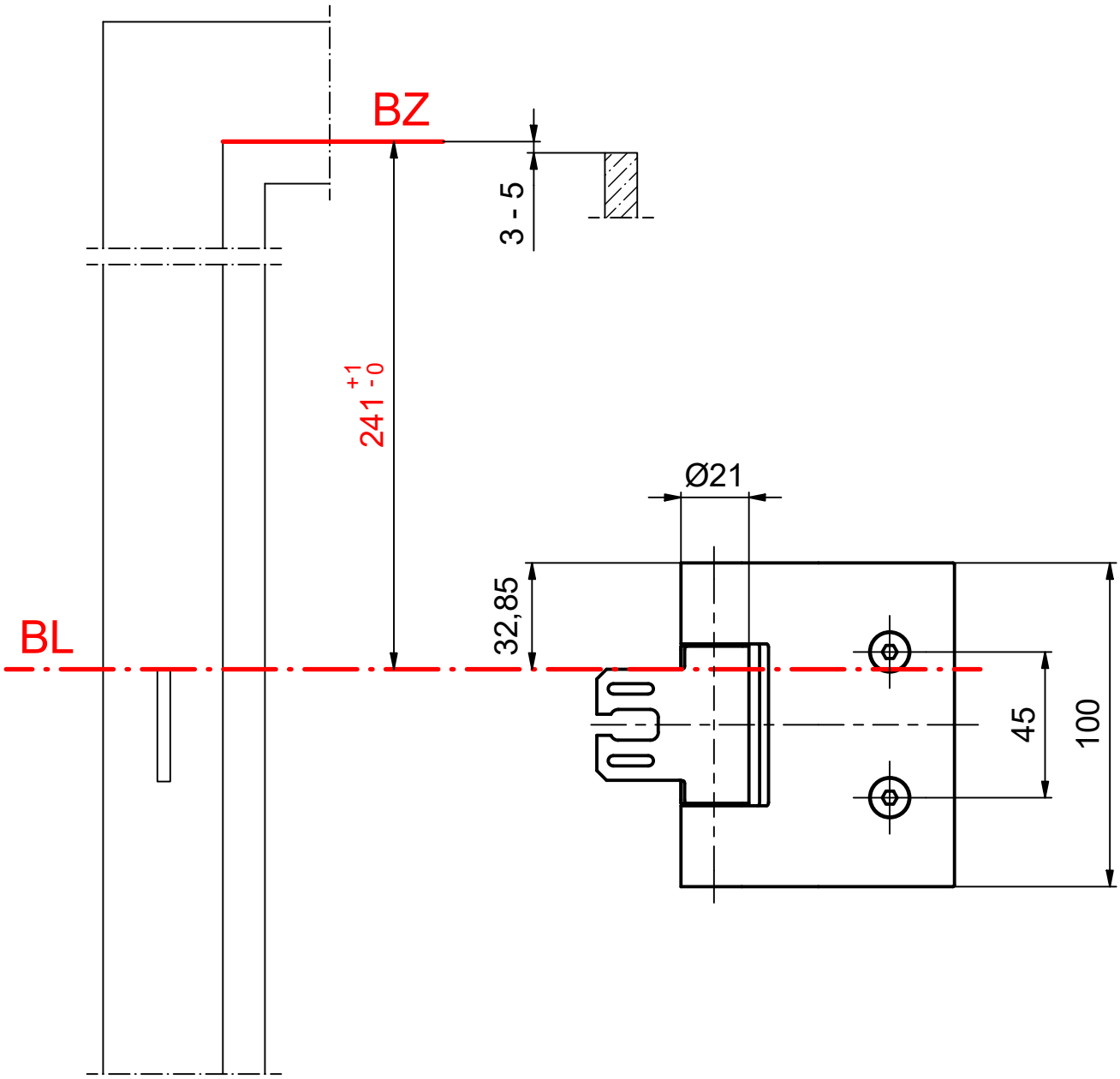

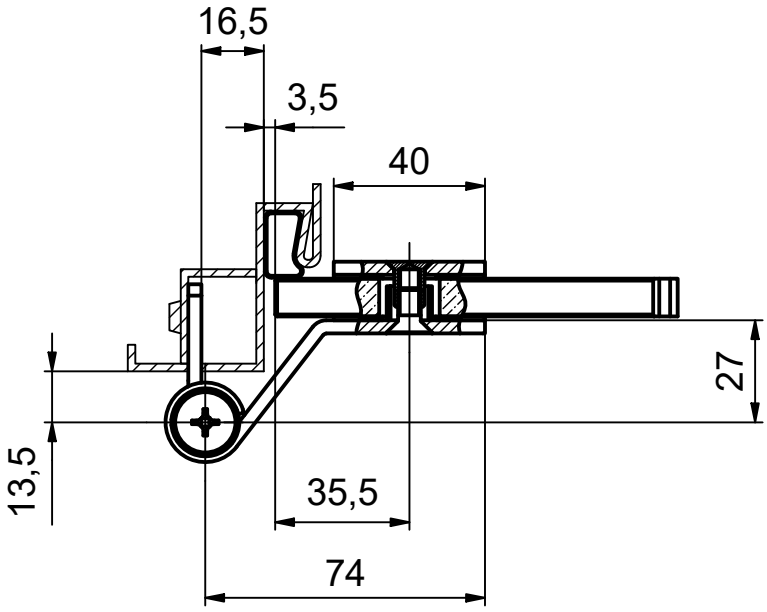

BZ = Bezugskante Zargenfalz
BL = Bandbezugslinie

STG 10058 K